Drehstrombremsmotor / Three-Phase-Brakemotor
IE3 - 0,37 kW - 8 polig / 8 pole B34

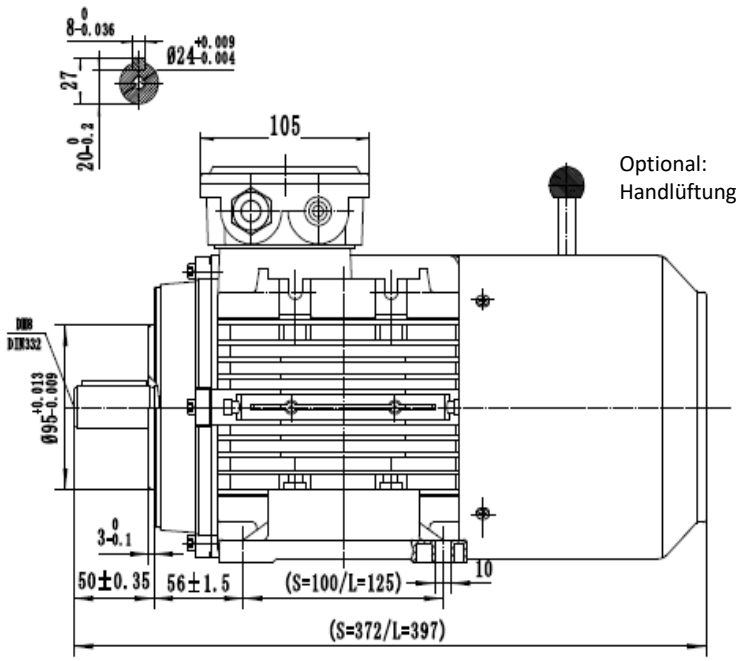

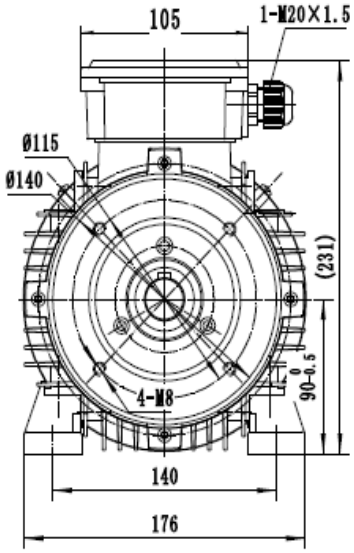

Typ / type **SEV-BM3 90S-8**

Gehäusematerial / frame material		Aluminum
Ausführung / execution		Dreiphasen/ three phase
Baugröße / frame size		90
Leistung / power @50Hz	kW	0,37
Nennstrom / rated current @230V	Δ	2,30
Nennstrom / rated current @400V	Y	1,33
Drehzahl / speed @50Hz	(r/min)	705
Wirkungsgrad / efficiency	**IE3**	
	Eff.100%	69,30
	Eff.75%	64,20
	Eff.50%	59,90
Leistungfaktor / power factor cosφ	100% load	0.58
60Hz 265/460V	Power(kW)	0,43
60Hz 276/480V	Power(kW)	0,44
Drehzahl / speed @60Hz	(r/min)	845
Ausführung Bremse / execution brake		BLC457-10
Bremsmoment / braking torque (@ 100 Upm / rpm)		16
Normen / regulations		IEC / DIN / ISO / VDE / EN
Standard / standard		IEC 60034
Umgebungstemperartur / ambient Temp.		-20°C ~ +40°C

Nenndrehmoment / rated torque	5,01
Anzugs- zu Nennmoment / start- to rated torque	2
Kipp- zu Nennmoment / brakedown- to rated torque	2,5
min. Dreh- zu Nennmoment / min- to rated torque	1,9
Anzugs- zu Nennstrom / startíng- to rated current	3,6
Lager / bearing (DE)	6205-2RZ
Lager / beariing (NDE)	6205-2RZ
Wellendichting / shaft seal (DE/NDE)	25x37x7
Hauptkabelverschraubung / main cable glands	1-M20*1.5
Isolationsklasse / insulation class	F
Schutzart / protection degree	IP 55
Thermischer Schutz / thermal protection	3*PTC
Drehrichtung / rotation direction	rechts-links / clockwise-counterclockwise
Einschaltdauer / service duty	S1
Wuchtung / balance	Halbkeilwuchtung / half-key balanced
Kühlungsart / cooling	IC 411
Lautstärke / noise dB(A)	56
Nettogewicht / net weight(kg)	16,60
Massenträgheitsmoment / moment of inertia (kg*m²)	0,003667739
Aufstellungshöhe / altitute (max.)	1000m über Meerespiegel / above sea level

Der Hersteller behält sich technische Änderungen vor.
All information under reserve of liability.