Drehstrombremsmotor / Three-Phase-Brakemotor
IE3 - 1,1 kW - 2 polig / 2 pole B35

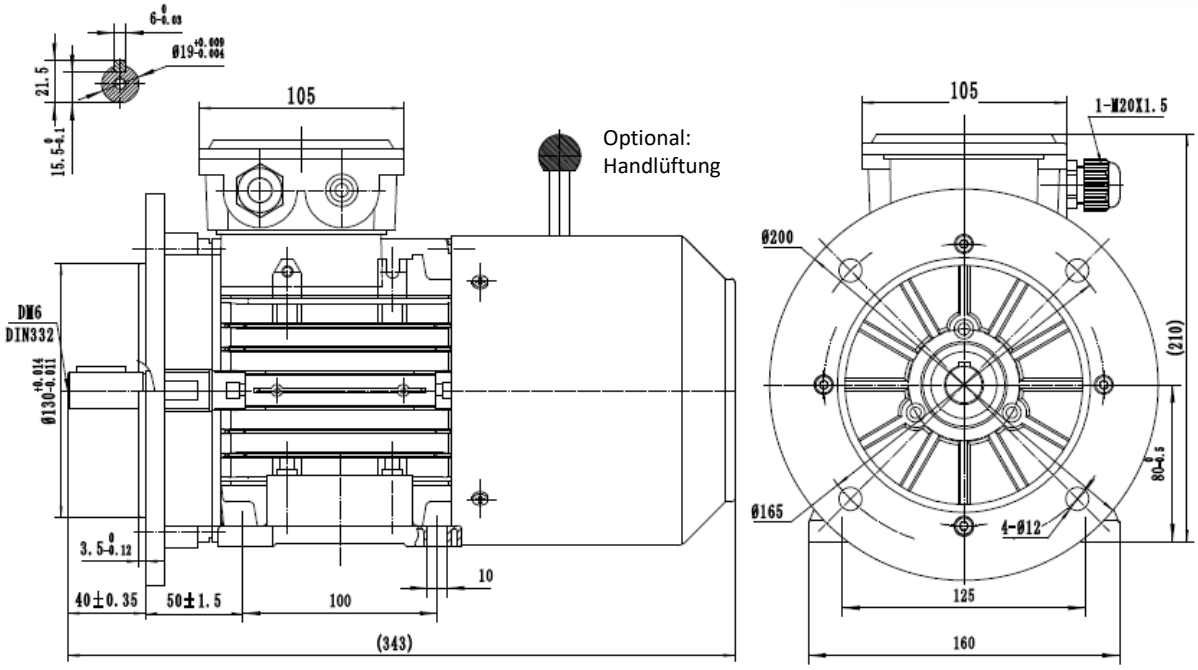

Typ / type **SEV-BM3 802-2**

Gehäusematerial / frame material		Aluminum
Ausführung / execution		Dreiphasen/ three phase
Baugröße / frame size		80
Leistung / power @50Hz	kW	1,10
Nennstrom / rated current @230V	Δ	4,06
Nennstrom / rated current @400V	Y	2,34
Drehzahl / speed @50Hz	(r/min)	2900
Wirkungsgrad / efficiency	**IE3**	
	Eff.100%	82,70
	Eff.75%	82,50
	Eff.50%	79,90
Leistungfaktor / power factor cosφ	100% load	0,82
60Hz 265/460V	Power(kW)	1,27
60Hz 276/480V	Power(kW)	1,32
Drehzahl / speed @60Hz	(r/min)	3480
Ausführung Bremse / execution brake		BLC457-08
Bremsmoment / braking torque (@ 100 Upm / rpm)		8
Normen / regulations		IEC / DIN / ISO / VDE / EN
Standard / standard		IEC 60034
Umgebungstemperartur / ambient Temp.		-20°C ~ +40°C

Nenndrehmoment / rated torque	3,62
Anzugs- zu Nennmoment / start- to rated torque	3,2
Kipp- zu Nennmoment / brakedown- to rated torque	3,2
min. Dreh- zu Nennmoment / min- to rated torque	2,2
Anzugs- zu Nennstrom / startíng- to rated current	7,8
Lager / bearing (DE)	6204-2RZ
Lager / beariing (NDE)	6204-2RZ
Wellendichting / shaft seal (DE/NDE)	20x34x7
Hauptkabelverschraubung / main cable glands	1-M20*1.5
Isolationsklasse / insulation class	F
Schutzart / protection degree	IP 55
Thermischer Schutz / thermal protection	3*PTC
Drehrichtung / rotation direction	rechts-links / clockwise-counterclockwise
Einschaltdauer / service duty	S1
Wuchtung / balance	Halbkeilwuchtung / half-key balanced
Kühlungsart / cooling	IC 411
Lautstärke / noise dB(A)	67
Nettogewicht / net weight(kg)	13,22
Massenträgheitsmoment / moment of inertia (kg*m²)	0,001275389
Aufstellungshöhe / altitute (max.)	1000m über Meerespiegel / above sea level

Der Hersteller behält sich technische Änderungen vor.
All information under reserve of liability.